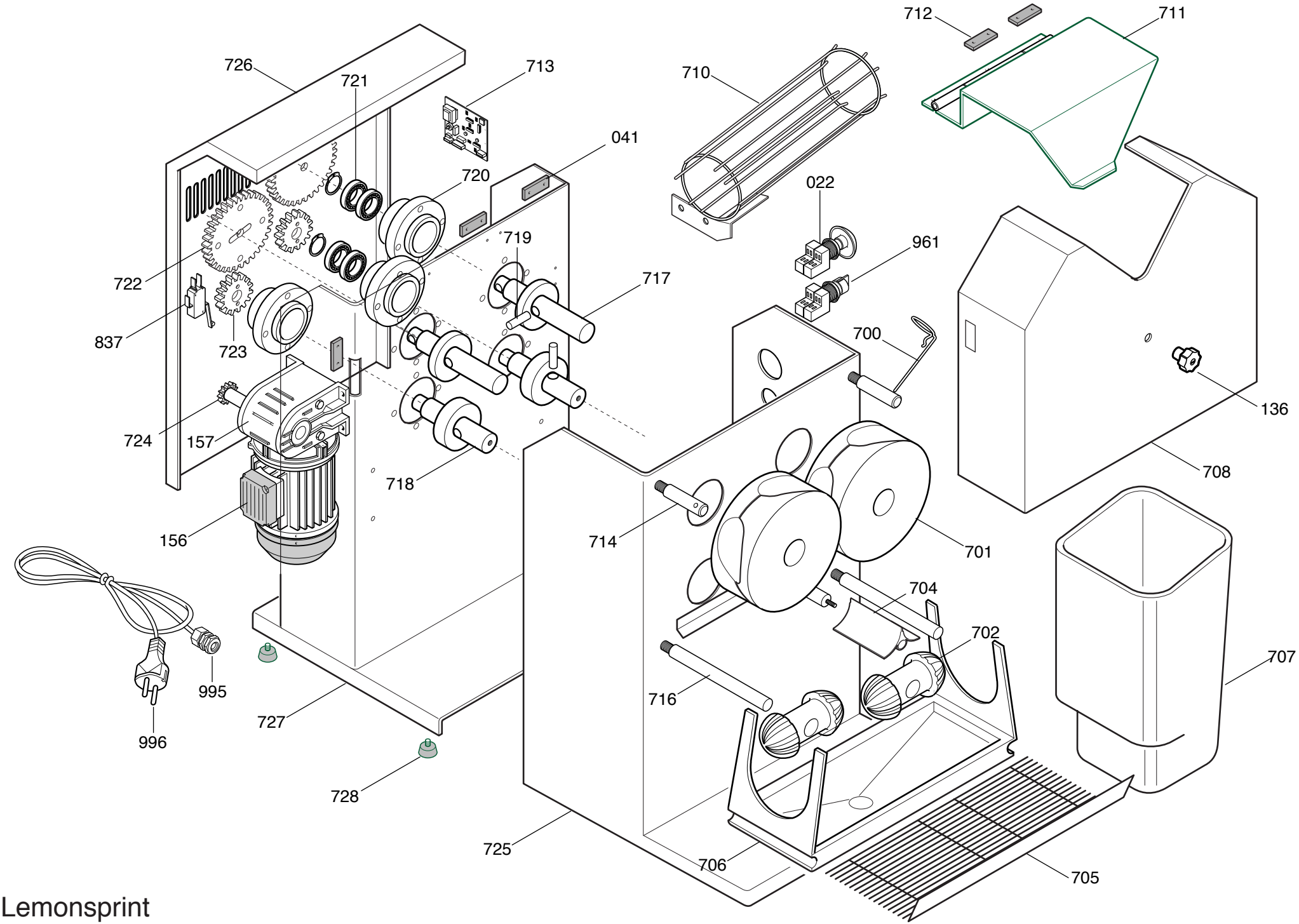

Lemonsprint